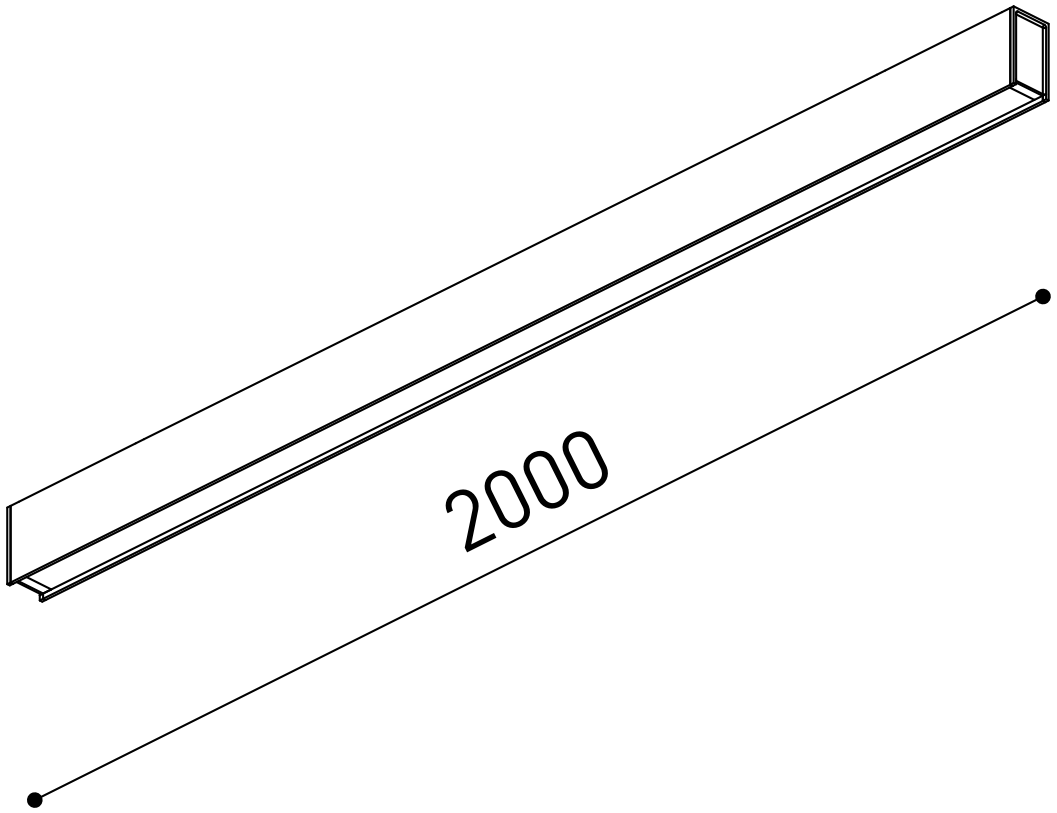
2000

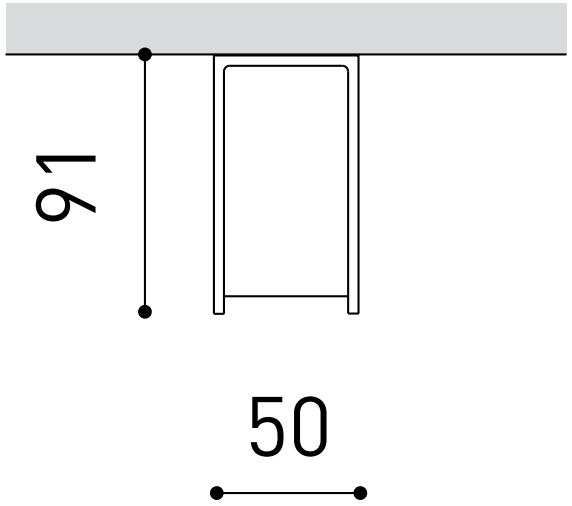
91
50