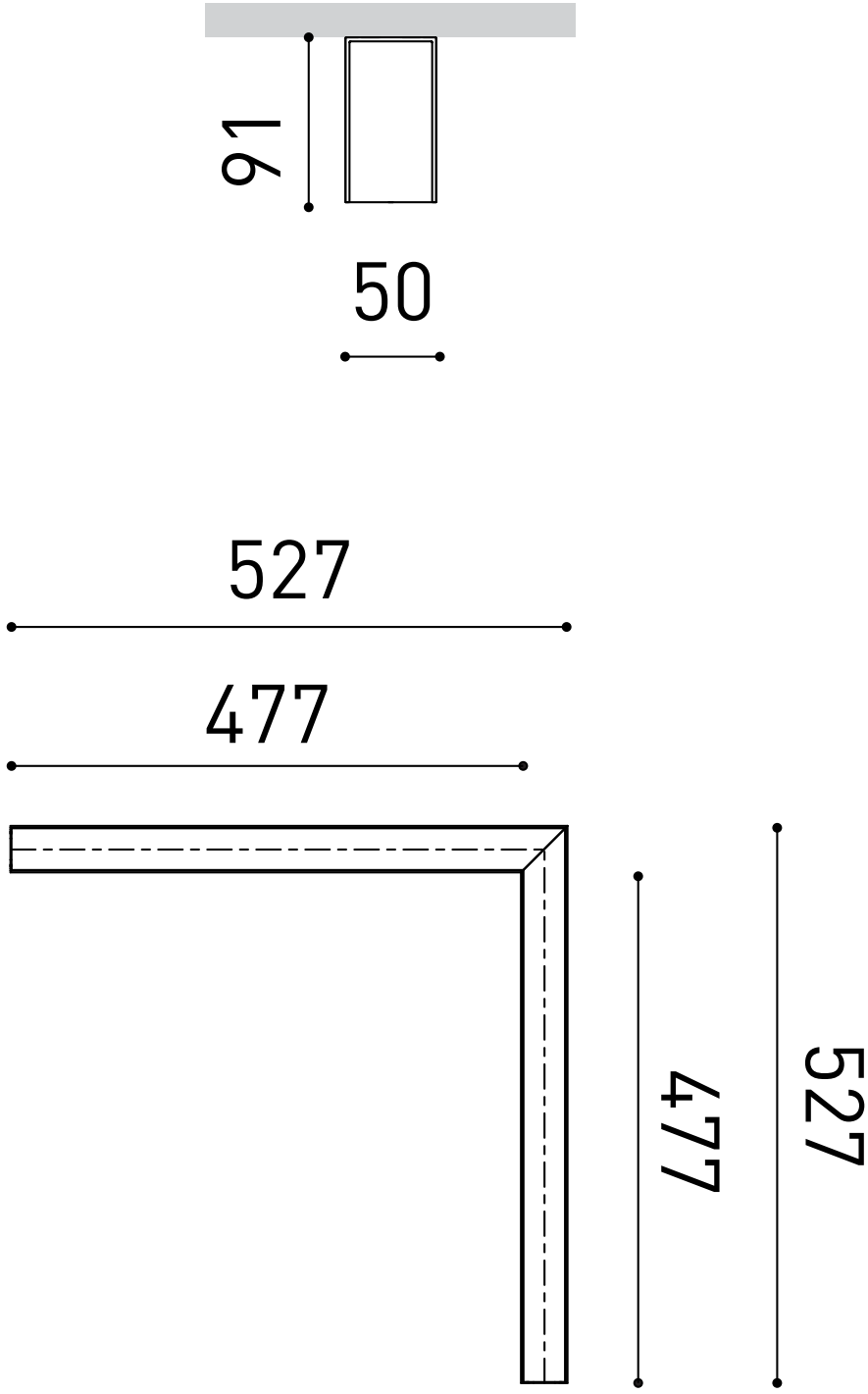
91
50
527
477
477
527